ROZDZIELNICA SKLEP

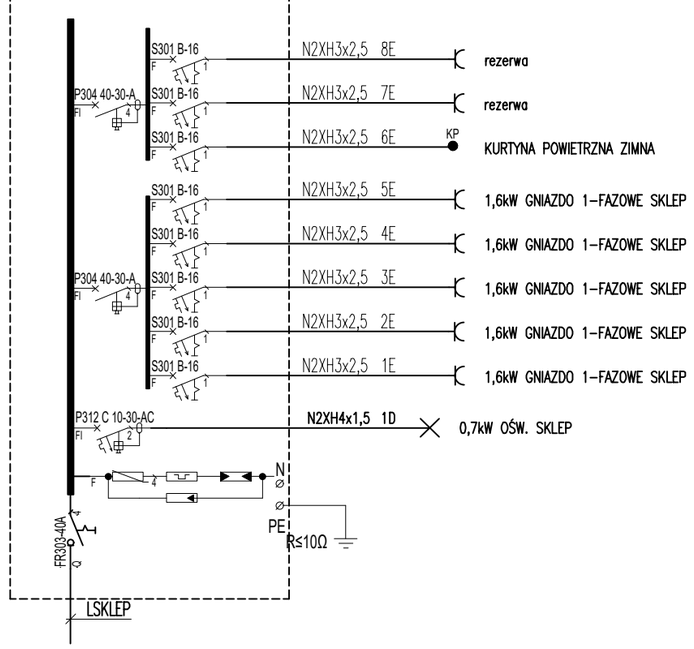

BRAŃŻA:	DATA:	SKALA:	NR RYS:
INSTALACJE ELEKTRYCZNE	05.2026r.	--	EL-1.2

TEMAT:
Remont budynku Ochotniczej Straży Pożarnej w Będkowicach.

LOKALIZACJA: 120615_2.0002.706, 120615_2.0002.707/1

INWESTOR: Gmina Wielka Wieś
Ul. Plac Wspólnoty 1
32-085 Szyce

RYSUNEK: **SCHEMAT TABLICY SKLEP**

PROJEKTANT: mgr in.ż. Wojciech Adach upr.nr MAP/0048/PWBE/15
uprawnienia w specjalności elektrycznej do projektowania i kierowania robotami bez ograniczeń

JEDNOSTKA PROJEKTOWA: MLECZKO ARCHITEKTURA
MA Projekt Sp. z o.o. ipacerowa 76 32-085 Szyce
NIP:513-026-81-52 REGON: 387311094